Partdrawing for VC008GZ - Pagina 1

Model No.VC008G CORDLESS BCKPCK VACUUM CLEANER

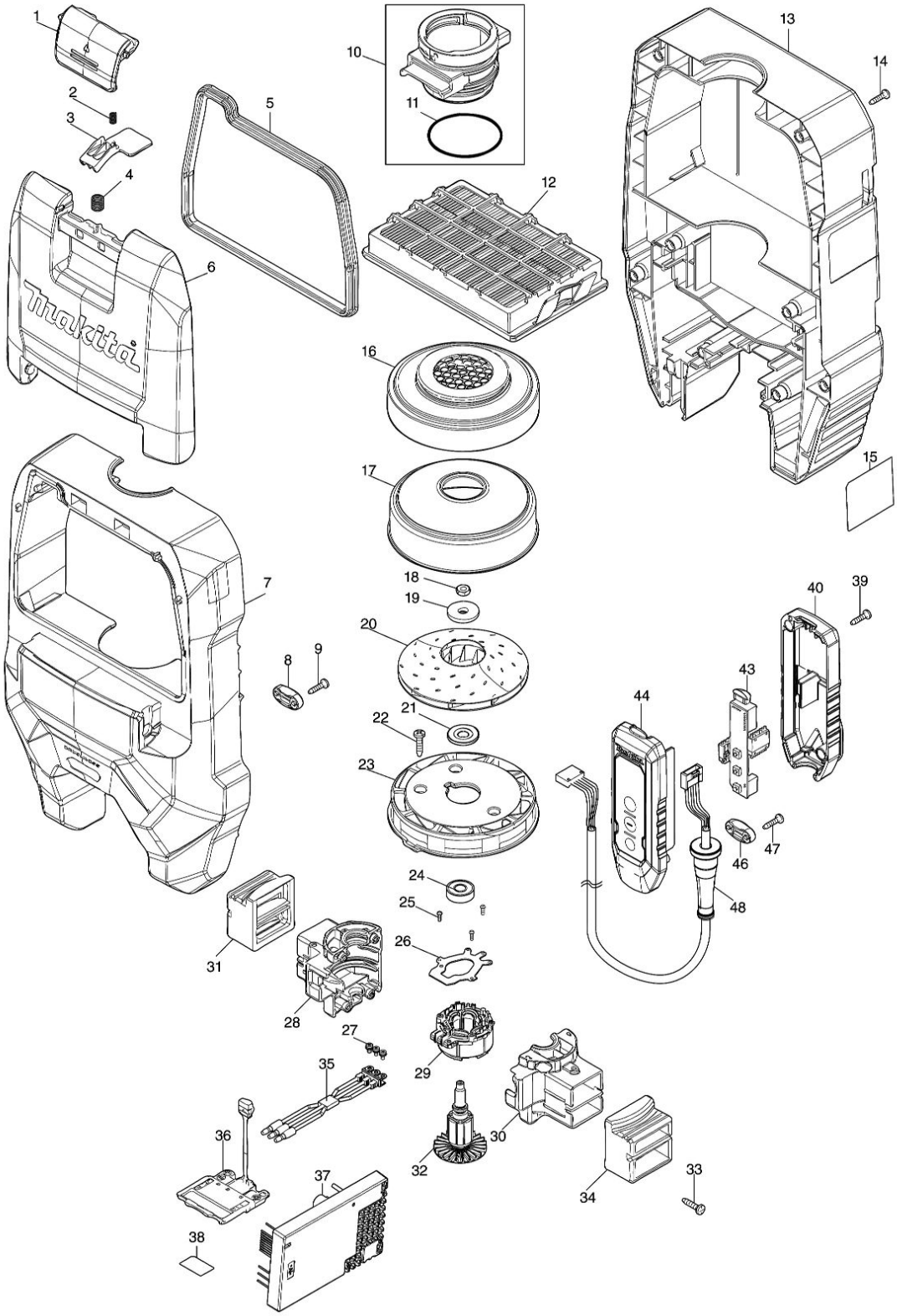

Partdrawing for VC008GZ - Pagina 1

Nr.	Part nr.	Name
001	413E52-6	Afdekkap VC008G
002	232389-0	Drukveer 5mm DVC660
003	459912-8	Stopplaat DVC660
004	234391-9	Drukveer 8 Ga7061R
005	422850-7	Pakkingring VC008G/9G
006	413E51-8	Stofboxkap VC008G
007	136647-5	Bovenhuis VC008G
007C10	263005-3	Rubber Pen 6 AC320H P
007C20	8025F3-0	Label XGT UX01G
008	687124-5	Klemstrip 9555Nb/Bo3711 A
009	266326-2	Tap Schroef 4X18mm P
010	135771-1	Inlaataf Cpl Vc260D
011	213655-4	O-Ring 56
012	191Y27-2	HEPA fijnstoffilter ruggedragen stofzuiger
013	141H47-4	Onderhuis VC008G
013C10	422854-9	Achterblok filter A VC009G
013C20	422855-7	Achterblok filter B VC009G
014	266326-2	Tap Schroef 4X18mm P
015	8116N6-5	Naamplaat VC008G
016	422851-5	Steunring VC008G/9G
017	347965-8	Waaierhouder VC008G/9G
018	252268-6	Moer M6 DVC660 A
019	253752-4	Sluitring 8
020	240178-9	Waaier 104 Dvc862
021	313062-2	Tussenflens Dvc260
022	266326-2	Tap Schroef 4X18mm P
023	413E42-9	Waaierbasis VC008G/9G
024	210005-4	Kogellager 608Ddw A
025	266490-9	Parker Ck 2X6Mm DDF483 P
026	620H32-5	Controller B VC008G/9G
027	652069-6	Kruiskop Schroef M3X6
028	183V01-6	Motorhuis VC008G/9G
029	629B16-4	Veld VC008G/9G
030	183V01-6	Motorhuis VC008G/9G
031	422856-5	Support A VC008G/9G
032	619746-3	Anker VC008G/9G
033	266326-2	Tap Schroef 4X18mm P
034	422856-5	Support A VC008G/9G
035	638A29-8	Aansluitunit VC008G/9G
036	632P49-4	Aansluitunit TD001G A
037	620H30-9	Controller VC008G
038	8116P4-3	Label serienr. VC008G
039	266130-9	Tapschroef 3X16 A
040	183V66-8	Schakelhuis VC008G
040C10	8045G1-7	Label A/U VC008G
043	620H33-3	Schakelcircuit VC008G

Partdrawing for VC008GZ - Pagina 1

Nr.	Part nr.	Name
044	183V66-8	Schakelhuis VC008G
046	687124-5	Klemstrip 9555Nb/Bo3711 A
047	266326-2	Tap Schroef 4X18mm P
048	699193-4	Draadboom VC008G
049	265008-3	Platkop Schroef M5 A
050	162B36-0	Draagharnas rugstofzuiger

Model No.VC008G CORDLESS BCKPCK VACUUM CLEANER

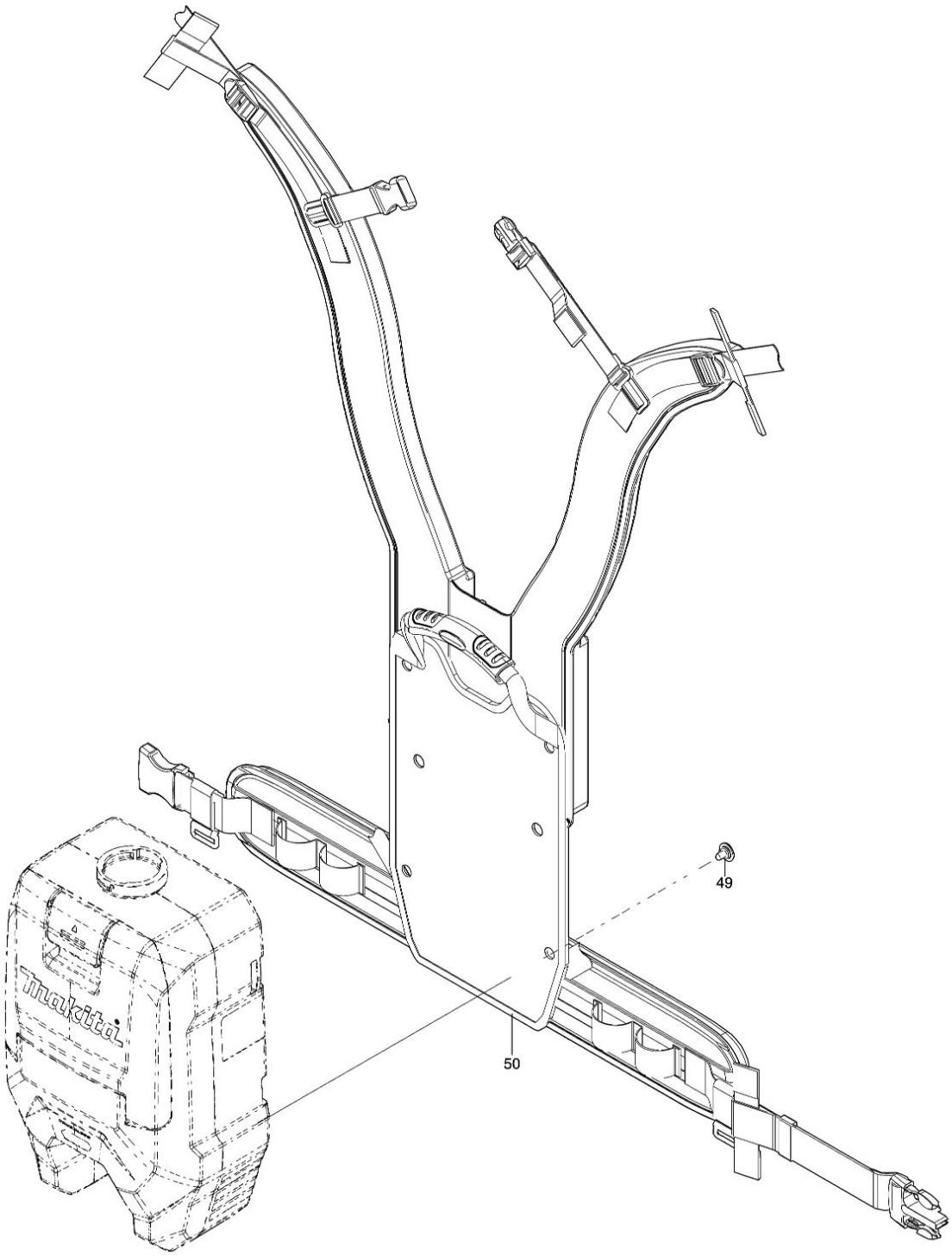

Partdrawing for VC008GZ - Pagina 2

Nr.	Part nr.	Name
001	413E52-6	Afdekkap VC008G
002	232389-0	Drukveer 5mm DVC660
003	459912-8	Stopplaat DVC660
004	234391-9	Drukveer 8 Ga7061R
005	422850-7	Pakkingring VC008G/9G
006	413E51-8	Stofboxkap VC008G
007	136647-5	Bovenhuis VC008G
007C10	263005-3	Rubber Pen 6 AC320H P
007C20	8025F3-0	Label XGT UX01G
008	687124-5	Klemstrip 9555Nb/Bo3711 A
009	266326-2	Tap Schroef 4X18mm P
010	135771-1	Inlaataf Cpl Vc260D
011	213655-4	O-Ring 56
012	191Y27-2	HEPA fijnstoffilter ruggedragen stofzuiger
013	141H47-4	Onderhuis VC008G
013C10	422854-9	Achterblok filter A VC009G
013C20	422855-7	Achterblok filter B VC009G
014	266326-2	Tap Schroef 4X18mm P
015	8116N6-5	Naamplaat VC008G
016	422851-5	Steunring VC008G/9G
017	347965-8	Waaierhouder VC008G/9G
018	252268-6	Moer M6 DVC660 A
019	253752-4	Sluitring 8
020	240178-9	Waaier 104 Dvc862
021	313062-2	Tussenflens Dvc260
022	266326-2	Tap Schroef 4X18mm P
023	413E42-9	Waaierbasis VC008G/9G
024	210005-4	Kogellager 608Ddw A
025	266490-9	Parker Ck 2X6Mm DDF483 P
026	620H32-5	Controller B VC008G/9G
027	652069-6	Kruiskop Schroef M3X6
028	183V01-6	Motorhuis VC008G/9G
029	629B16-4	Veld VC008G/9G
030	183V01-6	Motorhuis VC008G/9G
031	422856-5	Support A VC008G/9G
032	619746-3	Anker VC008G/9G
033	266326-2	Tap Schroef 4X18mm P
034	422856-5	Support A VC008G/9G
035	638A29-8	Aansluitunit VC008G/9G
036	632P49-4	Aansluitunit TD001G A
037	620H30-9	Controller VC008G
038	8116P4-3	Label serienr. VC008G
039	266130-9	Tapschroef 3X16 A
040	183V66-8	Schakelhuis VC008G
040C10	8045G1-7	Label A/U VC008G
043	620H33-3	Schakelcircuit VC008G

Partdrawing for VC008GZ - Pagina 2

Nr.	Part nr.	Name
044	183V66-8	Schakelhuis VC008G
046	687124-5	Klemstrip 9555Nb/Bo3711 A
047	266326-2	Tap Schroef 4X18mm P
048	699193-4	Draadboom VC008G
049	265008-3	Platkop Schroef M5 A
050	162B36-0	Draagharnas rugstofzuiger