Partdrawing for DUX18Z - Combisysteem

Model No.DUX18 CRDLSS MULTI FNCTN POWER HEAD

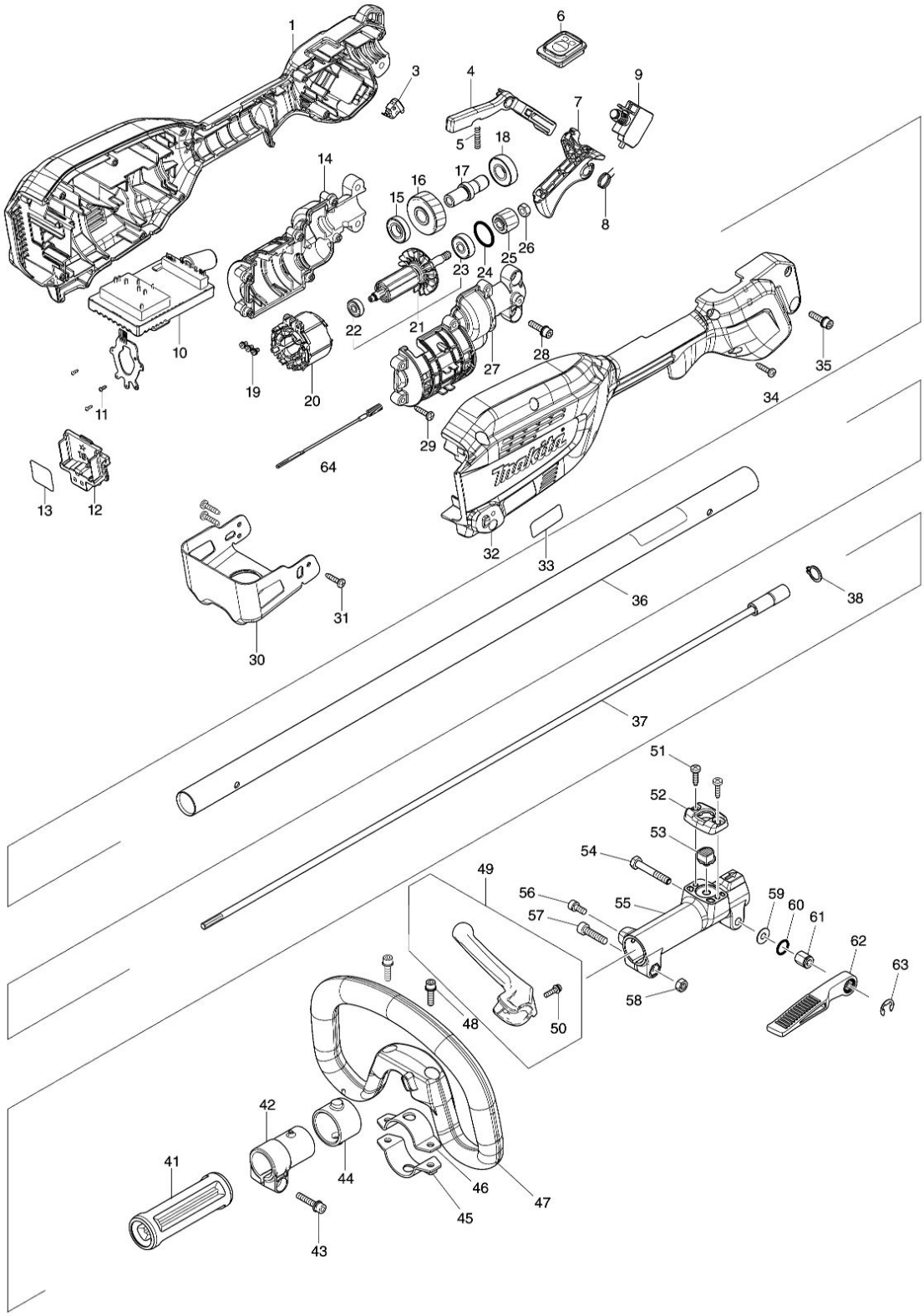

Partdrawing for DUX18Z - Combisysteem

Nr.	Part nr.	Name
001	183R81-8	Handgreepset DUX18
001C10	263005-3	Rubber Pen 6 AC320H P
001C20	931202-6	Zeskantmoer M5 A
003	632G61-0	Schakelaar Dst111
004	412863-6	Schakelknop DUR192L
005	233101-1	Drukveer 4
006	140W41-3	Schakelcircuit DUR192L
006C10	8007N9-0	Label schakel DUB363
007	459758-2	Schakelknop DUR369N
008	233622-3	Torsieveer 12
009	651494-8	Schakelaar DUR192L
010	620D89-2	Controller DUX18
011	266490-9	Parker Ck 2X6Mm DDF483 P
012	644809-6	Aansluitunit Djr186 A
013	857X05-3	Serienummer Label DUX18
014	183R80-0	Motorhuisset DUX18
014C10	931202-6	Zeskantmoer M5 A
015	210243-8	Kogellager 6901ZZ DUX18
016	227848-7	Tandwiel 33 DUX18
017	327719-9	As hub DUX18
018	210244-6	Kogellager 6001ZZ DUX18
019	652069-6	Kruiskop Schroef M3X6
020	629A28-1	Veld DUX18
021	519654-7	Anker DUX18
022	211007-3	Kogellager 625ZZ
023	210050-9	Kogellager 627Zz A
024	213843-3	O-ring 21 DUR192L P
025	227849-5	Tandwiel 16 DUX18
026	252153-3	Zeskantmoer M6X10
027	183R80-0	Motorhuisset DUX18
027C10	931202-6	Zeskantmoer M5 A
028	922234-4	Inbusbout M5X20
029	266326-2	Tap Schroef 4X18mm P
030	347765-6	Batterijhouder DUX18
031	266326-2	Tap Schroef 4X18mm P
032	183R81-8	Handgreepset DUX18
032C10	263005-3	Rubber Pen 6 AC320H P
032C20	931202-6	Zeskantmoer M5 A
033	857W99-2	Naamplaat DUX18
034	266326-2	Tap Schroef 4X18mm P
035	922234-4	Inbusbout M5X20
036	140X34-6	Steel B DUX18
036C10	8029L8-6	Waarschuwingslabel DUX18
037	141238-9	Binnenas Ux361Dz
038	961052-5	Borgring S-12
041	451601-1	Afstandhouder Bbc300L

Partdrawing for DUX18Z - Combisysteem

Nr.	Part nr.	Name
042	457269-1	Pijphouder Dux60
043	922244-1	Vleugelbout M5X25Mm
044	424942-8	Demper Dux60
045	347114-7	Klembeugel 35, Onder
046	347113-9	Klembeugel 35, Boven
047	457772-2	Beugelhandgreep Dux60
047C10	263005-3	Rubber Pen 6 AC320H P
048	922234-4	Inbusbout M5X20
049	144315-6	Hendel Compleet Dux60
050	911526-6	Schroef 4X16 A
051	266034-5	Tapschroef Ct4X16 A
052	452840-6	Kap Tbv Ontgrendelknop Bub361Z
053	452839-1	Ontgrendelknop Bux361
054	265596-0	Inbusbout M6X40
055	318750-6	Verbindingsstuk Bux361 P
056	922211-6	Inbusbout M5X12
057	922342-1	Inbusbout M6X25 P
058	931302-2	Zeskantmoer M6
059	253332-6	Dunne Ring 6 Rt0700
060	213105-9	O-Ring 11
061	252159-1	Zeskantmoer M6 Sp6000/Bss500
062	272268-0	Handel Bux361Z
063	259054-6	Stopring E-8 A
064	632R79-7	Draadboom DUX18
065	443170-6	Dempingsvilt Pe254.4