Partdrawing for CG100DZXK - Lijm- en kitspuit

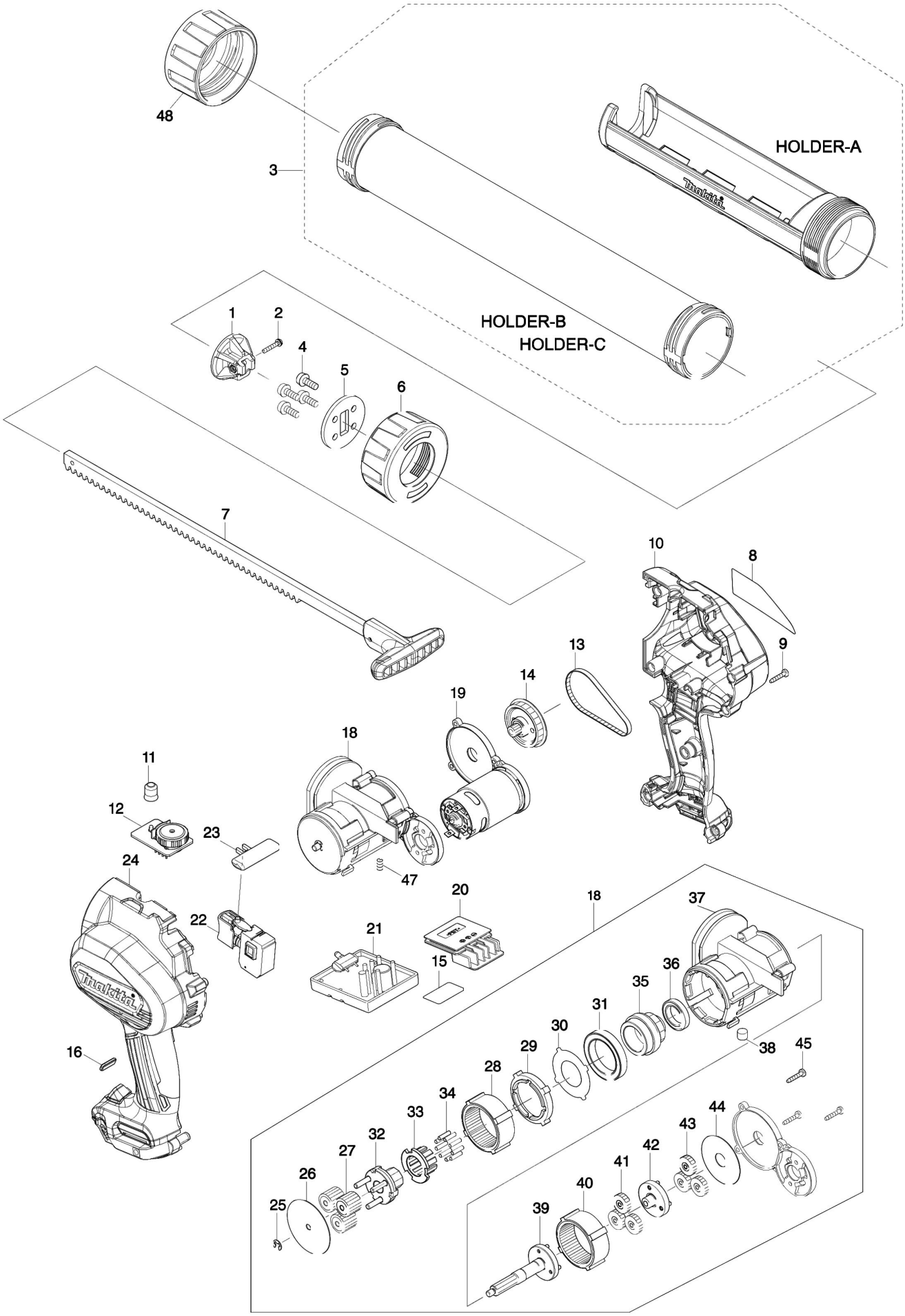

Partdrawing for CG100DZXK - Lijm- en kitspuit

Nr.	Part nr.	Name
001	142072-0	Drukplaat B 600mm worst
002	266827-0	Met.Schr. M3X18Mm Bcg140
003	141861-0	Patroonhouder B 600ml P
003-1	141M10-7	Patroonhouder B 600ml A
004	265074-0	Met.Schr. M5X16Mm Bcg140
005	346649-5	Drukplaat Bcg140/180
006	318958-2	Schroefring 600mm 196352-6 P
006-1	312D41-1	Schroefring 600mm 196352-6 A
007	142042-9	Drukstaaf 600Mm Bcg140/180C
008	853S37-8	Naamplaat CG100D 10.8V P
009	266429-2	Tapschroef 3X16 P
010	183H54-1	Motorhuis Set Cg100D *
010C10	252126-6	Borgmoer M4X7Mm Mt070
011	418821-0	Lens Bcg140/180
012	620180-2	Toerenregelcircuit Bcg140/180
013	225097-0	Aandrijfsnaar 4X176Mm Bcg140
014	142038-0	Tandwiel 9A Bcg140/180
015	853S38-6	Serienummer Label Cg100D*
016	454230-9	Lens Bcg140/180
018	126253-4	Tandwielset Bcg140/180
019	144848-1	Motor Compleet Cg100D
020	644813-5	Aansluitunit Df/Hp331D
021	632K96-5	Controler Cg100
021C10	620762-0	Licht Circuit Cg100D
021C20	688172-7	Lijn Filter BHS630/DUR181
022	650632-9	Schakelaar Btd133
023	451162-1	Blokkeerhandel Bcg140Z
024	183H54-1	Motorhuis Set Cg100D *
024C10	252126-6	Borgmoer M4X7Mm Mt070
025	961011-9	Stopring E-4
026	267465-1	Sluitring 5Mm Bcg140Z
027	227311-0	Tandwiel 19B Bcg140 P
028	227309-7	Tandwiel 48 Bcg140 P
029	144375-8	Vulring + Pakking Bcg140Z A
030	346721-3	Vulplaat 23 Bcg140Z P
031	211294-4	Kogellager 6806Llu
032	141860-2	Tandwieldrager A Bcg140Z P
033	313253-5	Tandwieldrager B Bcg140Z P
034	256255-7	Pen 3 Jn/Js3201
035	227312-8	Tandwiel 10 Bcg140Z P
036	211482-3	Kogellager 6803Llu
037	454219-7	Tandwielhuis Bcg140Z P
038	313257-7	Magnetische Bus Bcg140Z P
039	141859-7	Tandwiel 9C Bcg140 P
040	227309-7	Tandwiel 48 Bcg140 P
041	227310-2	Tandwiel 19A Bcg140 P

Partdrawing for CG100DZXK - Lijm- en kitspuit

Nr.	Part nr.	Name
042	141858-9	Tandwiel 9B Bcg140 P
043	227310-2	Tandwiel 19A Bcg140 P
044	267466-9	Sluitring 12 Bcg140Z
045	266429-2	Tapschroef 3X16 P
047	234315-5	Drukveer 6Mm Bcg140Z
048	318958-2	Schroefring 600mm 196352-6 P
048-1	312D41-1	Schroefring 600mm 196352-6 A